EN Safety conditions:
- Use the product in accordance with its intended use, as improper use may damage the product.
- Do not expose the device to moisture, heat or sunlight, do not use the product in a dusty environment.
- The device should be cleaned only with a dry cloth.
- Independent repairs and modification result automatic loss of the warranty.
- Hitting or dropping may damage the product.
- The product is not a toy, keep out of reach of children.

PL Warunki bezpieczeństwa:
- Należy używać produktu zgodnie z jego przeznaczeniem, gdyż niewłaściwe użytkowanie może spowodować uszkodzenie produktu.
- Nie należy narażać urządzenia na działanie wilgoci, gorąca, promieni słonecznych ani używać produktu w zakurzonym otoczeniu.
- Urządzenie należy czyścić wyłącznie suchą szmatką.
- Dokonywanie samodzielnych napraw i modyfikacji urządzenia skutkuje utratą gwarancji, a także może spowodować uszkodzenie produktu.
- Uderzenie lub upuszczenie produktu może spowodować jego uszkodzenie.
- Produkt nie jest zabawką, przechowywać poza zasięgiem dzieci.

ES Condiciones de seguridad:
- Utilice el producto de acuerdo con su uso previsto, ya que un uso inadecuado puede dañar el producto.
- No exponga el dispositivo a la humedad, el calor o la luz solar, no utilice el producto en un entorno polvoriento.
- El aparato sólo debe limpiarse con un paño seco.
- Las reparaciones y modificaciones independientes conllevan a la pérdida automática de la garantía.
- Los golpes o caídas pueden dañar el producto.
- El producto no es un juguete, mantener fuera del alcance de los niños.

PT Condições de segurança:
- Utilize o produto de acordo com o uso pretendido, pois o uso inadequado pode danificar o produto.
- Não exponha o dispositivo à humidade, calor ou luz solar, não utilize o produto em ambientes poeirentos.
- O aparelho só deve ser limpo com um pano seco.
- As reparações e modificações independentes levam à perda automática da garantia.
- Impactos ou quedas podem danificar o produto.
- O produto não é um brinquedo, manter fora do alcance das crianças.

DE Sicherheitsbedingungen:
- Benutzen Sie das Produkt bestimmungsgemäß, da eine unsachgemäße Verwendung zu Schäden am Produkt führen kann.
- Setzen Sie das Gerät keiner Feuchtigkeit, Hitze oder Sonneneinstrahlung aus und verwenden Sie das Produkt nicht in staubiger Umgebung.
- Das Gerät sollte nur mit einem trockenen Tuch gereinigt werden.
- Selbstständige Reparaturen und Änderungen führen automatisch zum Verlust der Garantie.
- Durch Stöße oder Fallenlassen kann das Produkt beschädigt werden.
- Das Produkt ist kein Spielzeug, daher außerhalb der Reichweite von Kindern aufbewahren.
- O produto não é um brinquedo, manter fora do alcance das crianças.

LV Drošības nosacījumi:
- Lietojiet produktu atbilstoši tam paredzētajam lietojumam, jo nepareiza lietošana var sabojāt produktu.
- Nepakļaujiet ierīci mitruma, karstuma vai saules gaismas iedarbībai, nelietojiet izstrādājumu putekļainā vidē.
- Ierīci drīkst tīrīt tikai ar sausu drānu.
- Neatkarīga remonta un modifikācijas rezultātā tiek automātiski zaudēta garantija.
- Sitiens vai nomešana var sabojāt izstrādājumu.
- Produkts nav rotaļlieta, uzglabāt bērniem nepieejamā vietā.

HU Az Ön nyelvén található felhasználói kézikönyv a következő címen érhető el: www.savio.pl/en/download
GR Το εγχειρίδιο χρήσης στη γλώσσα σας είναι διαθέσιμο στη διεύθυνση: www.savio.pl/en/download
CZ Uživatelská příručka ve vašem jazyce je k dispozici na adrese: www.savio.pl/en/download
SK Používateľská príručka vo vašom jazyku je k dispozíciina: www.savio.pl/en/download
DE Das Benutzerhandbuch in Ihrer Sprache finden Sie unter: www.savio.pl/en/download
RO Manualul de utilizare în limba dvs. este disponibil la: www.savio.pl/en/download
LT Vartotojo kalba jūsų kalba galima rasti: www.savio.pl/en/download
LV Lietotāja rokasgrāmata jūsu valodā ir pieejama vietnē: www.savio.pl/en/download
EE Kasutusjuhendi leiate oma keeles all: www.savio.pl/en/download
BG Можете да намерите ръководството за потребителя на вашия език под: www.savio.pl/en/download
FI Löydät käyttöoppaan omalla kielelläsi osoitteesta: www.savio.pl/en/download
FR Vous pouvez trouver le manuel d'utilisation dans votre langue sur: www.savio.pl/en/download
ES Puede encontrar el manual de usuario en su propio idioma en: www.savio.pl/en/download
NL U kunt de gebruikershandleiding in uw taal vinden op: www.savio.pl/en/download
HR Korisnički priručnik na vašem jeziku dostupan je na: www.savio.pl/en/download
SE Användarmanualen på ditt språk finns på: www.savio.pl/en/download
IT Puoi trovare il manuale utente nella tua lingua su: www.savio.pl/en/download

SAVIO®

UM-02

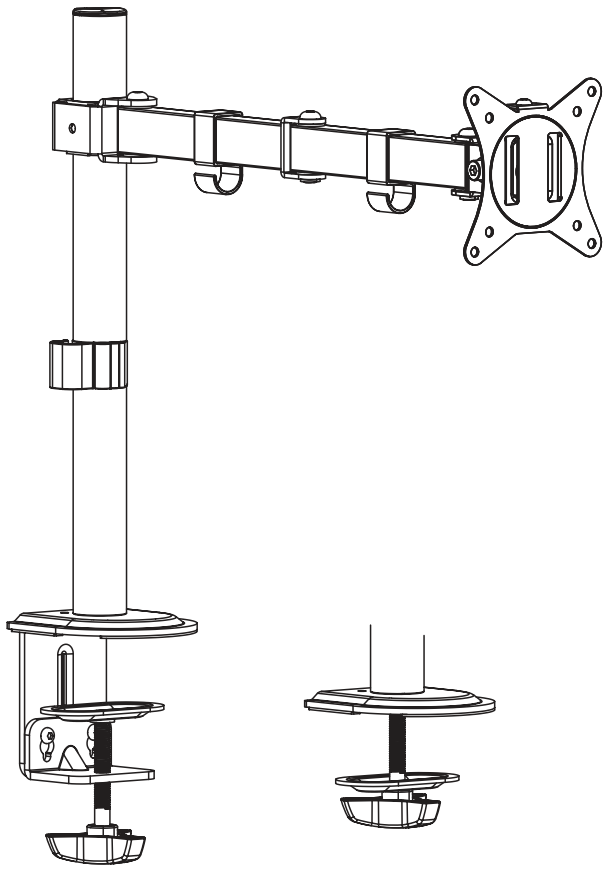

EN MONITOR DESK MOUNT 17'' – 32'' | User Manual

PL UCHWYT BIURKOWY NA MONITOR 17'' – 32'' | INSTRUKCJA OBSŁUGI

ES SOPORTE DE ESCRITORIO AJUSTABLE PARA MONITOR DE 17'' - 32'' | Manual del usuario

PT SUPORTE DE SECRETÁRIA AJUSTÁVEL PARA MONITOR 17'' - 32'' | Manual do utilizador

DE VERSTELLBARE MONITOR-TISCHHALTERUNG 17'' - 32'' | Benutzerhandbuch

LV REGULĒJAMS MONITORA GALDA STIPRINĀJUMS 17'' - 32'' | Lietotāja rokasgrāmata

PRODUCER:
Elmak Sp. z o.o.
al. Żołnierzy I Armii Wojska Polskiego 20B
35-301 Rzeszów, Polska
www.savio.pl
support@savio.pl

6

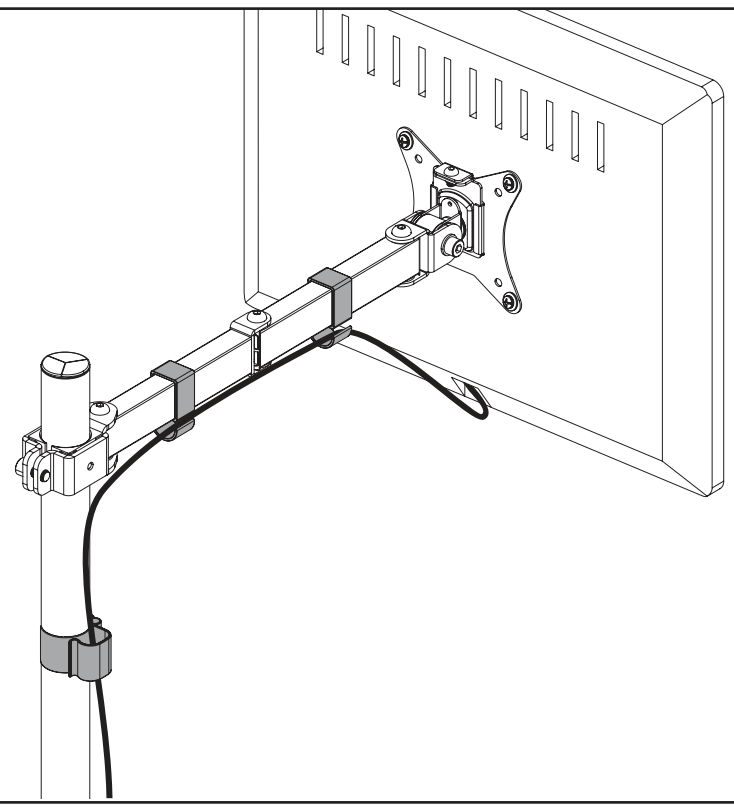

7

EN CAUTION: DO NOT use the display beyond the arrow range, avoid tipping.
PL UWAGA: NIE używaj wyświetlacza poza zakresem strzałek, unikaj przechylania.
ES PRECAUCIÓN: NO utilices la pantalla más allá del rango de las flechas, evita inclinarla.
PT ATENÇÃO: NÃO use a tela além do alcance das setas, evite inclinar.
DE VORSICHT: Verwenden Sie das Display NICHT über den Pfeilbereich hinaus, vermeiden Sie das Kippen.
LV UZMANĪBU: NELIETOJiet displeju ārpus bultu diapazona, izvairieties no sasvēršanas.

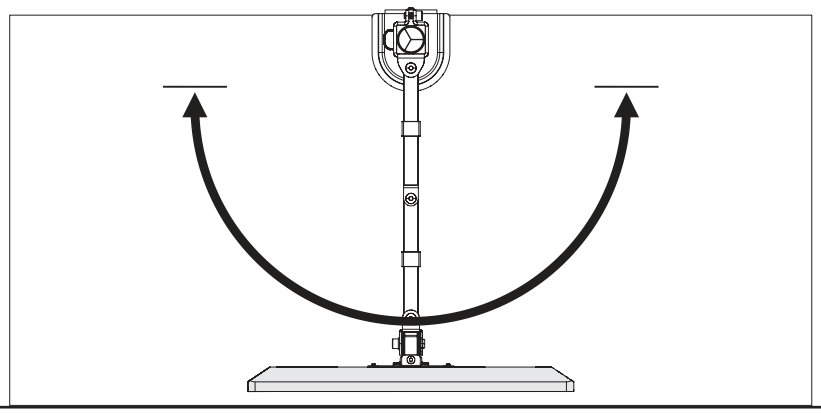

8

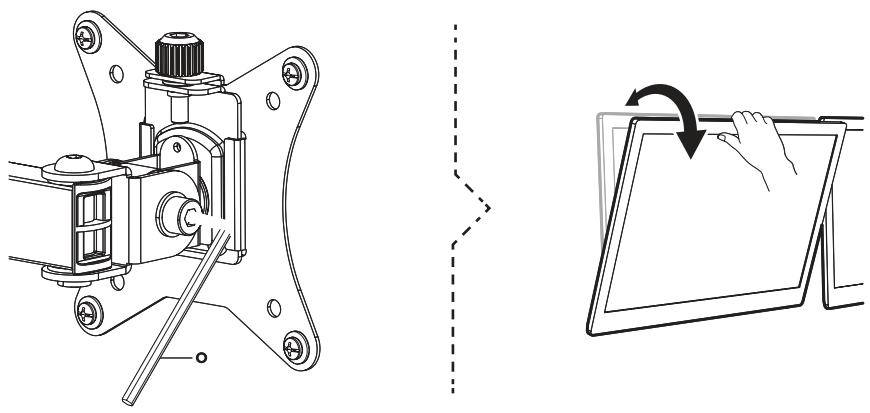

EN NOTE: If the display does not stop at your desired position, tighten the screws as shown.
PL UWAGA: Jeśli wyświetlacz nie zatrzymuje się w pożądanej pozycji, dokręć śruby zgodnie z instrukcją.
ES NOTA: Si la pantalla no se detiene en la posición deseada, apriete los tornillos como se muestra.
PT NOTA: Se o visor não parar na posição desejada, aperte os parafusos conforme indicado.
DE HINWEIS: Wenn das Display nicht in der gewünschten Position stoppt, ziehen Sie die Schrauben wie gezeigt fest.
LV PIEZĪME: Ja displejs neapstājas vēlamajā pozīcijā, pievelciet skrūves, kā parādīts attēlā.

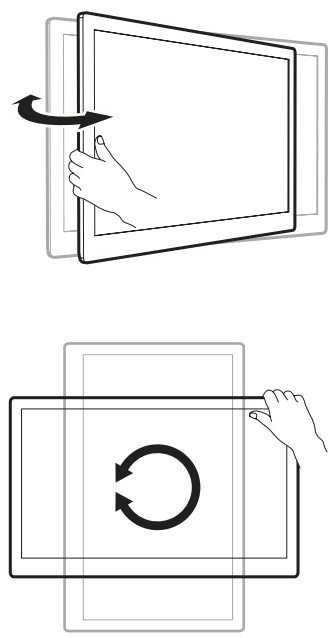

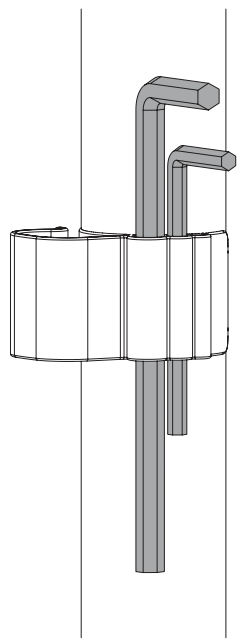

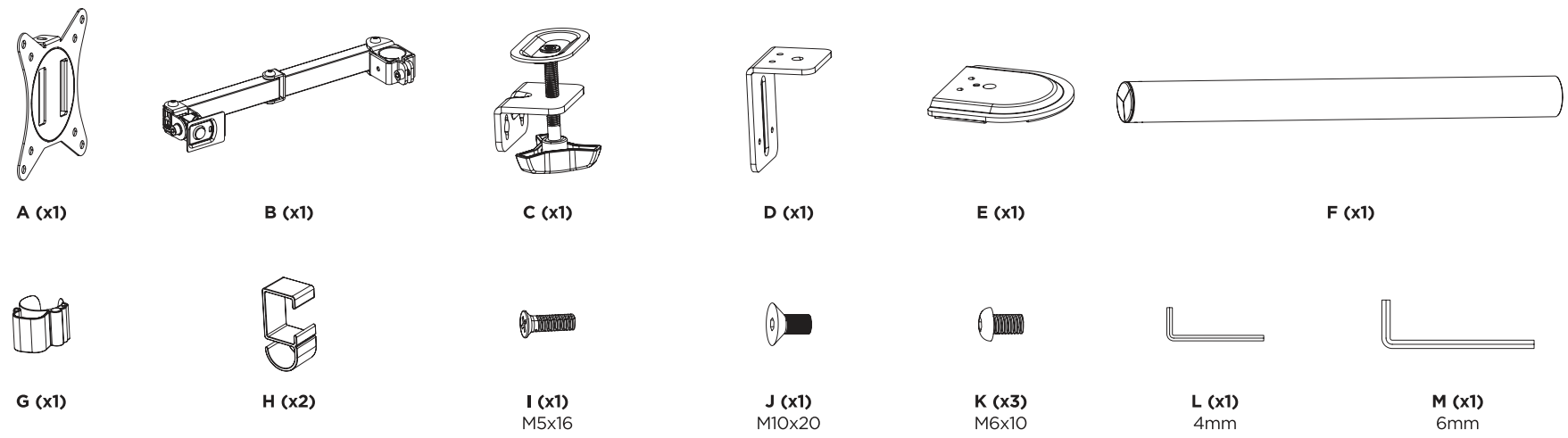

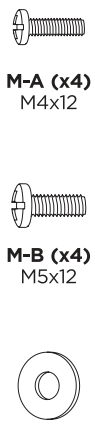

1

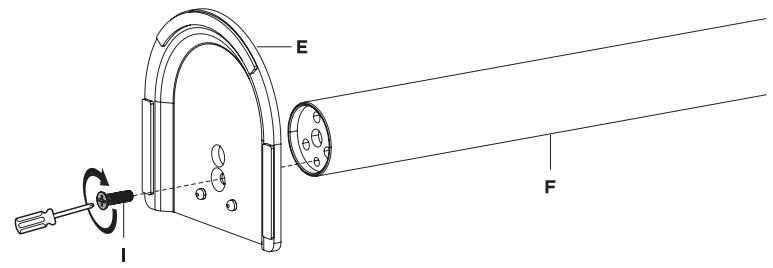

2

EN Clamp Mounting
PL Montaż zaciskowy
ES Montaje con abrazadera
PT Fixação por braçadeira
DE Klemmbefestigung
LV Skavu stiprinājums

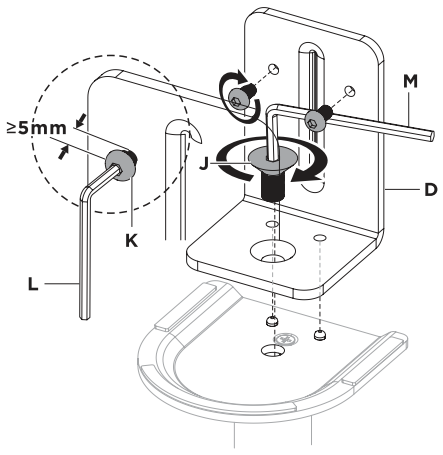

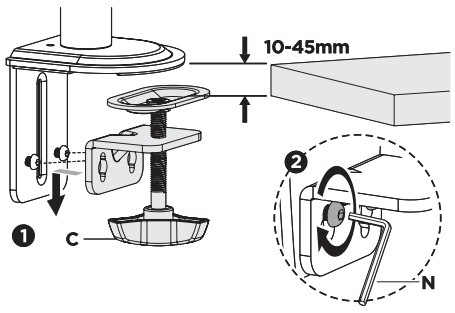

OR

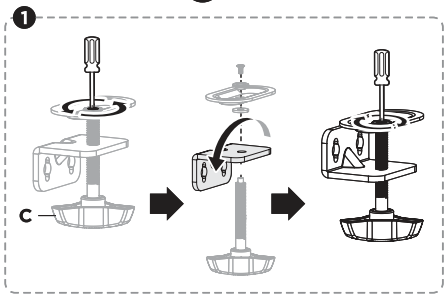

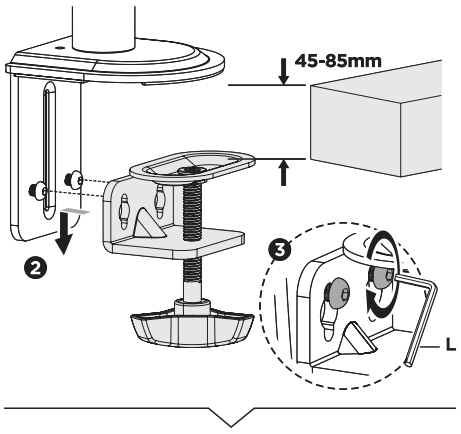

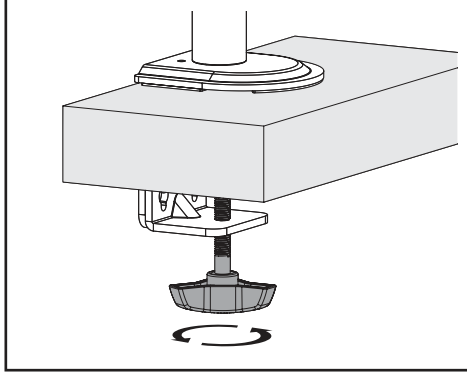

EN Grommet Mounting
PL Mocowanie przepustowe
ES Montaje con ojal
PT Fixação por passa-cabos
DE Tüllenbefestigung
LV Caurumu stiprinājums

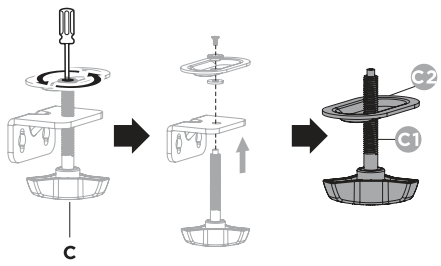

EN Desktop with Existing Through-Hole
PL Biurko z istniejącym przepustem
ES Escritorio con ojal existente
PT Mesa com passa-cabos existente
DE Schreibtisch mit vorhandenem Kabeldurchlass
LV Rakstāmgalds ar esošu cauru mu

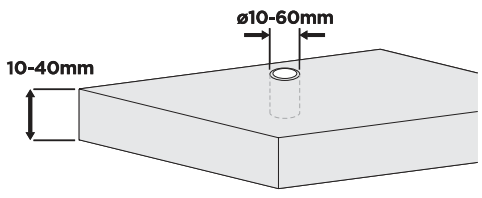

OR

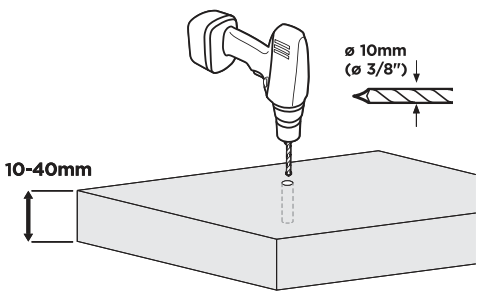

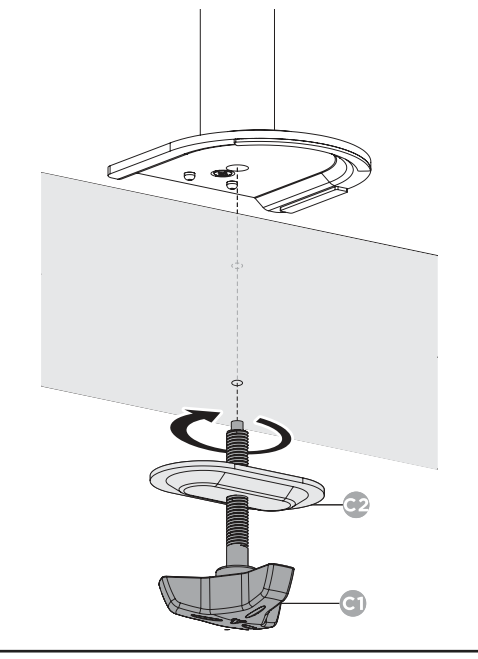

3

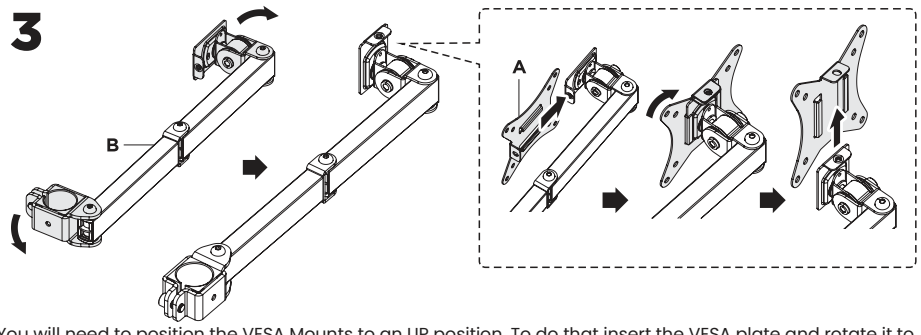

EN You will need to position the VESA Mounts to an UP position. To do that insert the VESA plate and rotate it to an upright position as shown. When complete, remove the VESA plate and proceed to the next step.
PL Musisz ustawić uchwyty VESA w pozycji GÓRNEJ. Aby to zrobić, włóż płytę VESA i obróć ją do pozycji pionowej, jak pokazano. Po zakończeniu wyjmij płytę VESA i przejdź do następnego kroku.
ES Debes colocar los soportes VESA en la posición SUPERIOR. Para hacerlo, inserta la placa VESA y gírala a una posición vertical como se muestra. Cuando termines, retira la placa VESA y procede al siguiente paso.
PT Você precisará posicionar os suportes VESA na posição SUPERIOR. Para isso, insira a placa VESA e gire-a para a posição vertical, conforme mostrado. Quando terminar, remova a placa VESA e prossiga para a próxima etapa.
DE Sie müssen die VESA-Halterungen in die OBERE Position bringen. Dazu setzen Sie die VESA-Platte ein und drehen sie in die aufrechte Position, wie gezeigt. Nach Abschluss entfernen Sie die VESA-Platte und fahren mit dem nächsten Schritt fort.
LV Jums jānovieto VESA stiprinājumi AUGŠĒJĀ pozīcijā. Lai to izdarītu, ievietojiet VESA plati un pagrieziet to vertikālā stāvoklī, kā parādīts. Kad esat pabeidzis, noņemiet VESA plati un turpiniet ar nākamo soli.

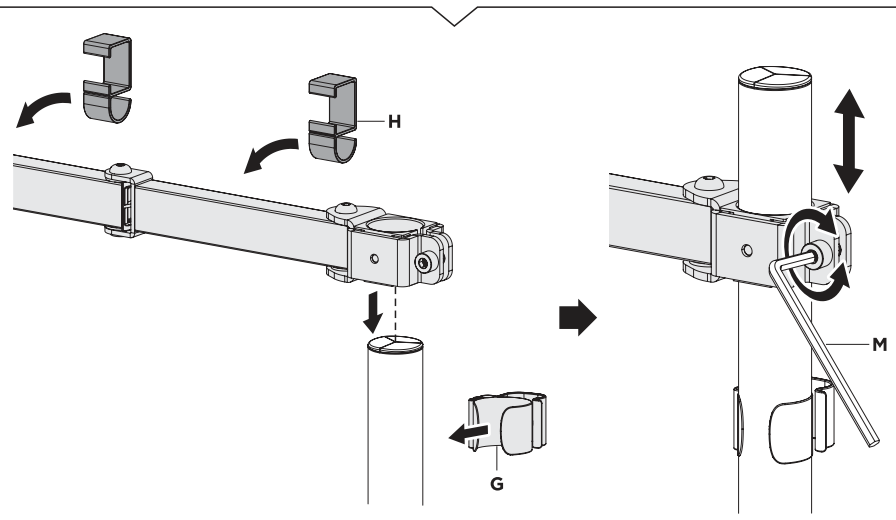

4

EN Too long
PL Za długie
ES Demasiado largo
PT Muito longo
DE Zu lang
LV Pārāk garš

EN Too short
PL Za krótkie
ES Demasiado corto
PT Muito curto
DE Zu kurz
LV Pārāk īss

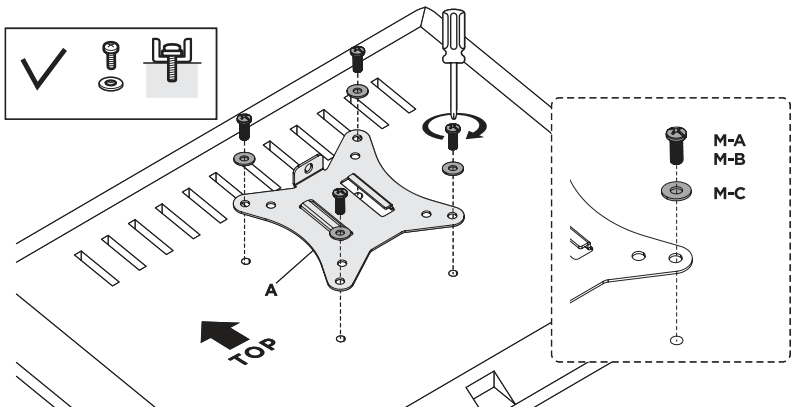
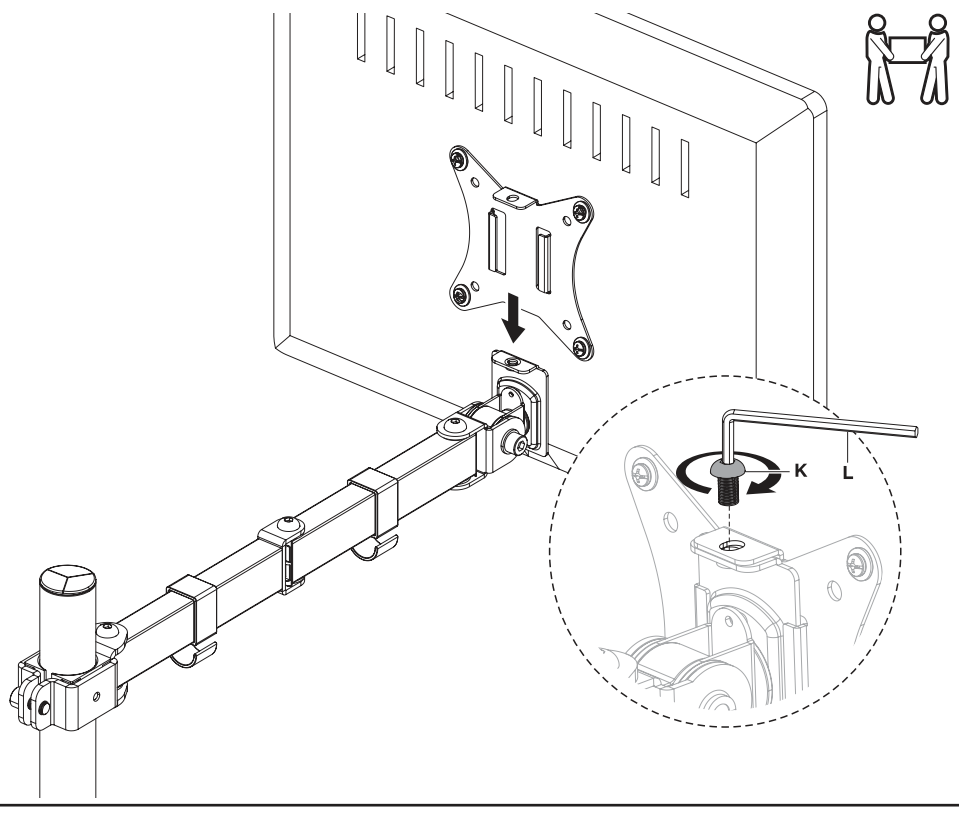
5